moduline

item # .....

model # .....

project # .....

sis # .....

aia # .....

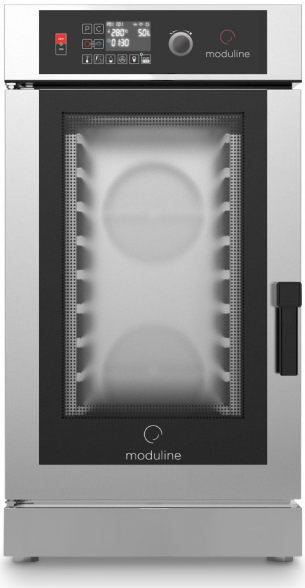

GCE110D

Combi Ofen

KONSTRUKTION

- Dichter Garraum mit abgerundeten Ecken
- Thermische Isolierung mit Stein- oder Glaswolle
- Dauerhafte wärmebeständige Dichtung
- Abnehmbare Blecheinschubwände für einfache Reinigung
- Integriertes Entwässerungssystem
- Belüftete Heizung dank hochleistungsfähigen Heizelemente
- Tür mit Schnappverschluss
- Verstellbare Füße
- Leichter Zugang macht Wartung und Reparatur einfacher
- Doppelt verglaste Tür mit Innenbelüftung
- Aufklappbares Innenglas
- Kondensatbehälter zur Entwässerungsanlage des Ofens verbunden

FUNKTIONS AUSRÜSTUNGEN

- Elektronische Steuerung mit digitaler Anzeige, Tasten und Drehknopf
- Vereinfachte benutzerfreundliche Steuerung
- Periodische und automatische Drehrichtungsumkehr der Lüftermotoren zur verbesserten Luftverteilung
- Automatische Unterbrechung der Lüfter bei geöffneter Tür
- Warnsignal am Ende des Garzyklus
- Garraum mit Sicherheitstemperaturregler
- Betriebstemperatur: von +30°C bis +280°C in Konvektionsmodalität, von +30°C bis +280°C in gemischter Modalität Konvektion – Dampf, +30°C bis +130°C in direkter Dampfmodalität
- Die Garprogramme können in verschiedenen Phasen unterteilt
- Funktion Delta T
- Automatische Feuchtigkeitsabsaugung nach dem Garzyklus
- Eigendiagnose System
- Dampfkondensationsssystem
- Abkühl-Programm
- IdealWarm: der intelligente Temperaturabfall im Garraum am Ende des Garzyklus ermöglicht perfekte Warmhaltung
- Climachef System
- FlashDry: sofortige Entfeuchtung des Garraums
- PadLock: verschlüsselte System mit Passwort
- ProTime: ermöglicht die Einstellung des Datums und der Uhrzeit, wenn Sie möchten, dass der Ofen mit der Vorheizung oder dem Garem beginnt
- Tür mit doppeltem Glas und Beleuchtung
- Abnehmbare GN 1/1

AUSRÜSTUNGEN AUF ANFRAGE / ZUBEHÖRTEILE

- ☐ Gestelle
- ☐ Eingebaute Handbrause und Schublade für den Kerntemperaturfühler
- ☐ EcoWash Selbstreinigungs-system
- ☐ Kerntemperaturfühler
- ☐ Multipunkt Kerntemperaturfühler
- ☐ Kernsondennadel
- ☐ Kerntemperaturfühler mit Sous-Vide Ventil
- ☐ Externe Handbrause
- ☐ Dampfabkühlsystem
- ☐ Türsperre
- ☐ Verschiebbare Ausstattung für eingebauten Ofen
- ☐ Gestell Ausstattung für an der Wand hängenden Ofen
- ☐ Ausstattung zum Stapeln
- ☐ Integrierter Wassertank
- ☐ USB Schnittstelle
- ☐ SpeedGrade: Lüftergesch-windigkeit Verstellung
- ☐ FitPower: das adaptative System zur Leistungskalibrie-rung reguliert und optimiert die Energie

MODULINESRL

Via dell'Industria 11, Z.I. San Giacomo di Veglia 31029 Vittorio Veneto (TV) - ITALY

tel. +39 0438 5063 - fax +39 0438 912 323 - info@moduline.it - www.moduline.it

moduline

TECHNISCHE INSTALLATIONS-ZEICHNUNGEN

Anschluß Elektrokabel

Feuchtigkeits-sicherheitsventil

Garraumablauf und Kondensatbehälter

Anschluß enthärtetes Wasser

Anschluß Wasser

Verstellbares Ventil wegen Feuchtigkeits-überschuss

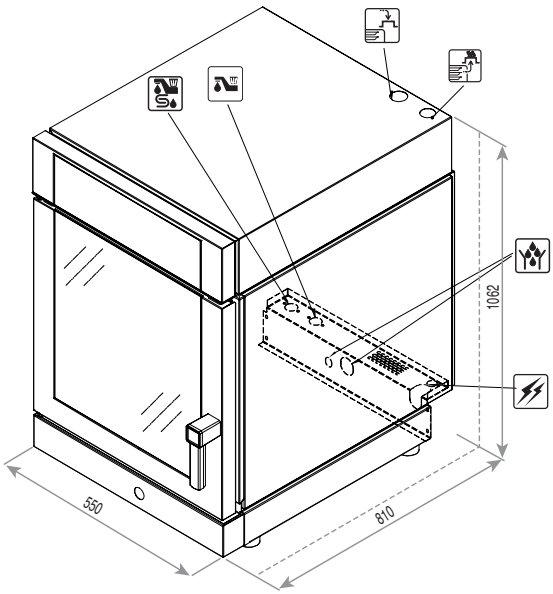

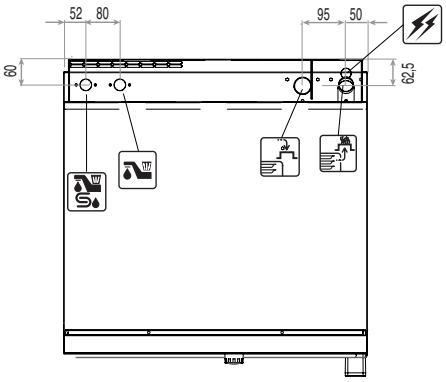

Außenabmessungen (B x T x H) - mm	550 x 810 x 1062	**Nennspannung [Vac]**	3N 400
Fassungsvermögen Bleche	10 x GN 1/1	**Gesamtaufnahme [kW]**	15,4
Leistung [Kw]	15,4	**Ampere [A]**	22,3
Stromversorgung	3N AC 400V 50Hz	**Anschlußleitung Mindestquerschnitt (Typen H07 RN-F) [mm²]**	5 x 2,5
		Wasserdruck [kPa]	150÷500

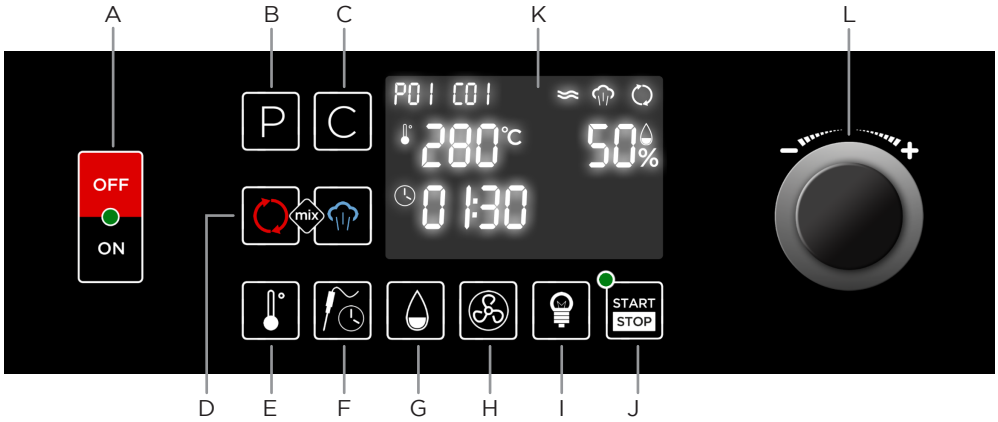

A Hauptschalter
B Taste Programme und Taste Zurück
C Taste Zyklus
D Tasten Gar-Typ
E Taste Temperatur Garraum
F Taste Zeit / Sonde
G Taste Feuchtigkeit
H Taste Gebläsedrehgesch-windigkeit
I Taste Beleuchtung Garraum
J Taste Start/Stop
K Display
L Einstell-Drehknopf und Enter zur Auswahl

MODULINESRL
Via dell'Industria 11, Z.I. San Giacomo di Veglia 31029 Vittorio Veneto (TV) - ITALY
tel. +39 0438 5063 - fax +39 0438 912 323 - info@moduline.it - www.moduline.it

02-2017