moduline

item # .....

model # .....

project # .....

sis # .....

aia # .....

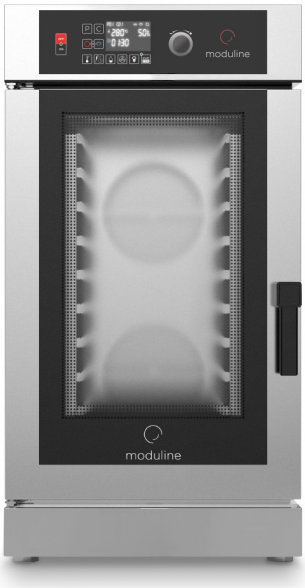


# GCE110D

## Fours Mixtes

### CARACTÉRISTIQUES DE FABRICATION

- Enceinte étanche avec angles arrondis
- Isolation de la cavité avec des matériaux fortement isolants pour réduire la dispersion de chaleur
- Joint porte en matériel très résistant et durable, indiqué au degré alimentaire
- Glissières facilement démontables et nettoyable
- Système de drainage intégré, pour un nettoyage plus facile et sûr
- Chauffage ventilé parmi de résistances blindées at à haute efficience
- Fermeture porte à accrochage / décrochage parmi d'une poignée pivotante
- Pieds réglables en hauteur
- Access aux composants, facilités pour un service après-vente plus souple
- Porte avec double vitrage à basse émissivité et ventilation interne pour réduire la surchauffe externe et la dispersion de chaleur
- Verre ouvrable interne de la porte
- Bac de récupération de l'eau de condensation installé sous la porte et connecté avec le système de drainage du four

### CARACTERISTIQUES FONCTIONNELS

- Controle électronique avec écran, touches et bouton
- Contrôles simplifié, à mesure d'utilisateur
- Inversion périodique et automatique de la rotation des ventilateurs
- Arrêt du ventilateur à l'ouverture de la porte
- Sonnerie à la fin de chaque cycle de cuisson
- Thermostat de sécurité dans l'enceinte de cuisson
- Température de fonctionnement: 30°/280°C à air pulsé, 30°/280°C en mixte, 30°/130°C à vapeur
- Chaque programme de cuisson peut être organisé en différentes phases
- Fonction Delta-T
- Evacuation automatique de l'humidité dans l'enceinte à la fin du cycle de cuisson
- Système automatique de d'auto-diagnose
- Condensation de la vapeur dans la vidange
- Programme de refroidissement de l'enceinte
- Fonction IdealWarm: la réduction intelligente de la température dans la cavité à la fin du cycle de cuisson permet de maintenir le plat au chaud, sans risquer la surcuisson des aliments.
- Système ClimaChef: fonction automatique et électronique qui contrôle le climat à l'intérieur de la cavité
- FlashDry: fonction de déshumidification immédiate de la chambre.
- Le système de fermeture, moyennant l'utilisation d'un mot de passe, garantit au chef la protection maximum de ses données et évite toutes interruptions involontaires des programmes de cuisson
- Pro Time: Ce système permet de fixer la date et l'heure prévues pour préchauffer ou démarrer le four
- Porte en verre satiné et éclairage de l'enceinte
- Glissières GN 1/1 amovibles

### OPTIONS ET ACCESSOIRES

- ☐ Supports ouverts
- ☐ Douchette incorporée et tiroir pour sonde à cœur
- ☐ Système de nettoyage automatique EcoWash
- ☐ Sonde à cœur
- ☐ Sonde à cœur multipoint
- ☐ Sonde à cœur à aiguille
- ☐ Vanne pour sonde à cœur à aiguille pour sacs sous vide
- ☐ Douchette externe
- ☐ Système de condensation des buées automatique
- ☐ Blocage de la porte
- ☐ Kit pour l'installation du four encastré dans le paroir et extractible
- ☐ Kit d'installation sur le mur
- ☐ Kit pour la superposition de deux fours
- ☐ Réservoir d'eau intégré
- ☐ Porte USB
- ☐ Speedgrade: réglage de la vitesse du ventilateur
- ☐ Fit Power: système adaptatif pour le calibrage de l'énergie

**MODULINE**SRL

Via dell'Industria 11, Z.I. San Giacomo di Veglia 31029 Vittorio Veneto (TV) - ITALY

tel. +39 0438 5063 - fax +39 0438 912 323 - info@moduline.it - www.moduline.it

moduline

## SCHEMAS TECHNIQUES

Entrée du câble d'alimentation électrique

Evacuation de l'humidité et de sécurité

Evacuation des liquides de l'enceinte

Arrivée d'eau adoucie

Arrivée d'eau

Soupape réglable pour l'évacuation de l'humidité

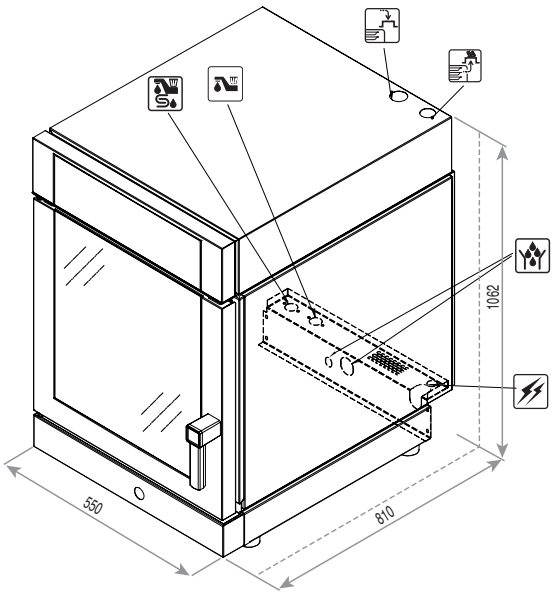


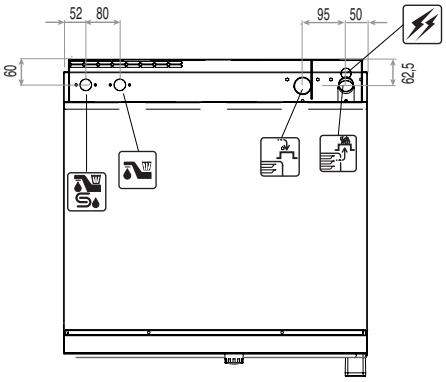


| | | | |
|---|---|---|---|
| **Dimensions exsternes (L x P x H) - mm** | 550 x 810 x 1062 | **Tension théorique [Vac]** | 3N 400 |
| **Capacité plaques** | 10 x GN 1/1 | **Absorption totale [kW]** | 15,4 |
| **Puissance [kW]** | 15,4 | **Ampéres [A]** | 22,3 |
| **Alimentation** | 3N AC 400V 50Hz | **Section min. câble de raccord (type H07 RN-F) [mm²]** | 5 x 2,5 |
| | | **Pression de l'eau [kPa]** | 150÷500 |

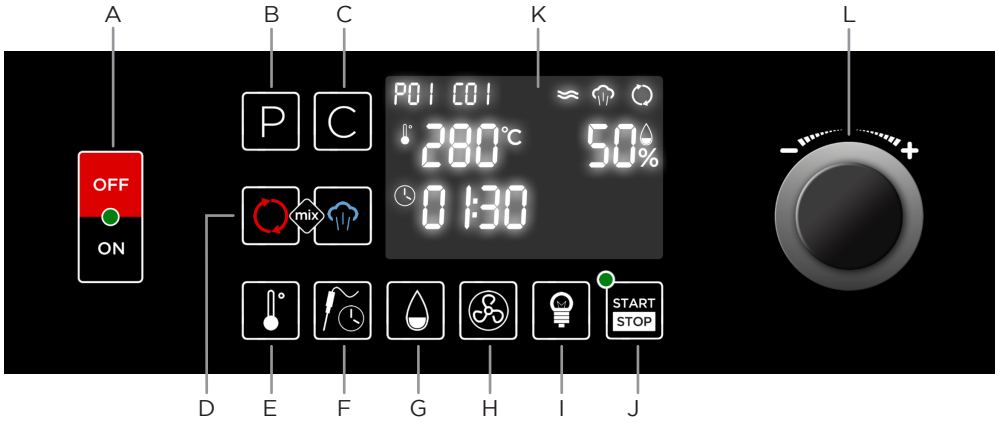


A Interrupteur général
B Touches programmas et "back"
C Touche cycle
D Touches de mode cuisson
E Touche température enceinte
F Touche sonde / temps
G Touche humidité
H Touche vitesse ventilateur
I Touche éclairage enceinte
J Touche START/STOP
K Écran
L Bouton de réglage et "Enter" de sélection

**MODULINE**SRL
Via dell'Industria 11, Z.I. San Giacomo di Veglia 31029 Vittorio Veneto (TV) - ITALY
tel. +39 0438 5063 - fax +39 0438 912 323 - info@moduline.it - www.moduline.it

**02-2017**