moduline

item # .....

model # .....

project # .....

sis # .....

aia # .....

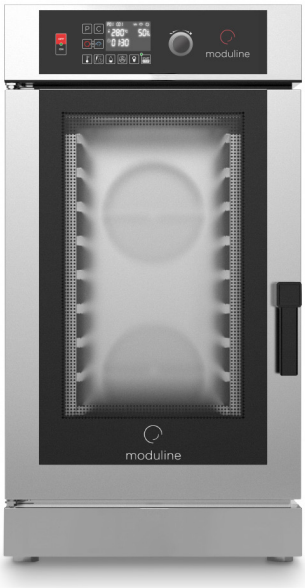

GCE110D

Forno misto

COSTRUZIONE

- Camera a tenuta stagna con tutti gli angoli arrotondati
- Isolamento termico totale della camera con lana di vetro o di roccia
- Guarnizione su facciata in gomma silicone resistente al calore ed all'invecchiamento
- Paratie portateglie estraibili per facilitare le operazioni di pulizia
- Scarico centrale camera
- Riscaldamento ventilato tramite resistenze elettriche corazzate
- Porta con chiusura a scatto
- Piedini regolabili
- Accesso facilitato per le operazioni di riparazione e manutenzione
- Porta con doppio vetro basso emissivo e ventilazione interna
- Porta con vetro interno apribile
- Bacinella raccogli condensa sotto la porta e connessa al sistema di scarico del forno

DOTAZIONI FUNZIONALI

- Controllo elettronico con display digitale, pulsanti e manopola
- Comandi semplificati di utilizzo intuitivo
- Inversione periodica senso di marcia dei ventilatori per una migliore distribuzione dell'aria calda
- Blocco automatico dei ventilatori all'apertura della porta
- Suoneria di fine ciclo
- Camera con termostato di sicurezza
- Temperature di esercizio: 30°C-280°C in modalità Convezione, 30°C-280°C in modalità mista Convezione-Vapore, 30°C-130°C in modalità Vapore
- I programmi di cottura possono essere suddivisi in differenti fasi
- Funzione Delta T
- Evacuazione automatica vapore a fine cottura
- Sistema auto diagnosi
- Sistema condensazione vapori
- Programma raffreddamento camera
- IdealWarm: la riduzione intelligente della temperatura in camera alla fine del ciclo di cottura permette un mantenimento caldo perfetto
- Sistema Climachef
- FlashDry: deumidificazione istantanea della camera di cottura
- PadLock: blocco tastiera e ricettari con password
- Il sistema ProTime permette di impostare la data e l'ora in cui si vuole che il forno si preriscaldi o inizi a lavorare
- Porta con vetro e illuminazione camera
- Paratie portateglie GN1/1 estraibili

DOTAZIONI A RICHIESTA / ACCESSORI

- ☐ Supporti
- ☐ Doccetta integrata e cassetto con sonda al cuore
- ☐ Sistema lavaggio automatico EcoWash
- ☐ Sonda al cuore
- ☐ Sonda al cuore multipunto
- ☐ Sonda al cuore ad ago
- ☐ Valvola sonda al cuore per sacchetti sottovuoto
- ☐ Doccetta esterna
- ☐ Sistema integrale condensazione vapori
- ☐ Blocco porta
- ☐ Basamento scorrevole per installazione ad incasso
- ☐ Kit installazione a parete
- ☐ Kit installazione sovrapposta
- ☐ Riserva acqua integrata
- ☐ Porta USB
- ☐ Funzione SpeedGrade: regolazione velocità ventilatori
- ☐ FitPower: sistema per la calibrazione dell'energia

MODULINESRL

Via dell'Industria 11, Z.I. San Giacomo di Veglia 31029 Vittorio Veneto (TV) - ITALY
tel. +39 0438 5063 - fax +39 0438 912 323 - info@moduline.it - www.moduline.it

moduline

SCHEMI TECNICI DI INSTALLAZIONE

Ingresso cavo di alimentazione elettrica

Sfiato di sicurezza

Scarico camera e bacinella raccogli condensa

Ingresso acqua addolcita

Ingresso acqua

Sfiato regolabile evacuazione umidità in eccesso

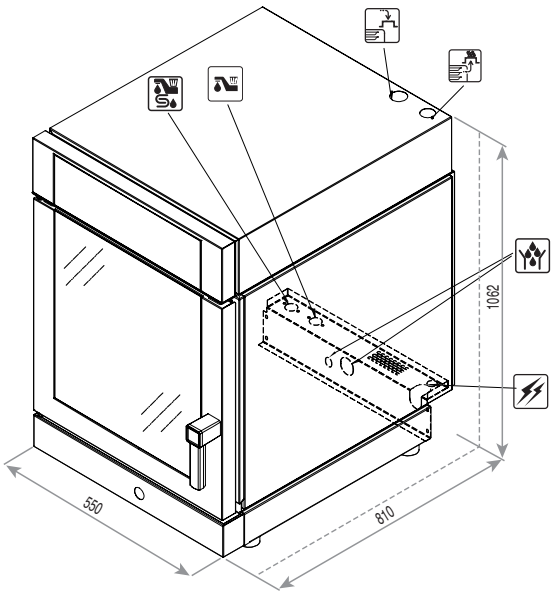

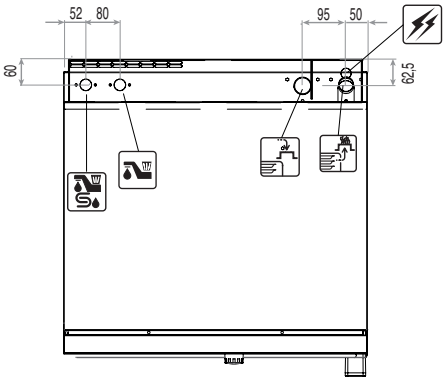

Dimensioni esterne (L x P x H) - mm	550 x 810 x 1062	**Tensione nominale [Vac]**	3N 400
Capacità teglie	10 x GN 1/1	**Potenza totale assorbita [kW]**	15,4
Potenza [kW]	15,4	**Assorbimento [A]**	22,3
Alimentazione	3N AC 400V 50Hz	**Sezione minima cavo d'allacciamento (tipo H07 RN-F) [mm²]**	5 x 2,5
		Pressione acqua [kPa]	150÷500

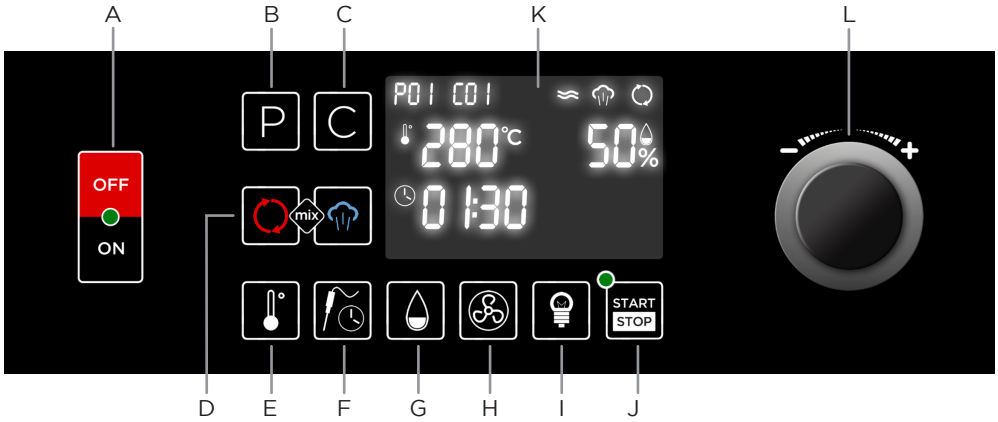

A Interruttore generale
B Tasto programmi e "back"
C Tasto cicli
D Tasti modalità di cottura
E Tasto temperatura camera
F Tasto sonda / tempo
G Tasto umidità
H Tasto velocità ventilatore
I Tasto accensione luce in camera di cottura
J Tasto START/STOP
K Display digitale
L Manopola di impostazione e "enter" di selezione

MODULINESRL
Via dell'Industria 11, Z.I. San Giacomo di Veglia 31029 Vittorio Veneto (TV) - ITALY
tel. +39 0438 5063 - fax +39 0438 912 323 - info@moduline.it - www.moduline.it

02-2017