moduline

item # .....

model # .....

project # .....

sis # .....

aia # .....

GRE060C/D/E

Ofen für die Regenerierung (+3°C→+65°C)

KONSTRUKTION

- Dichter Garraum mit abgerundeten Ecken
- Thermische Isolierung mit Stein- oder Glaswolle
- Dauerhafte wärmebeständige Dichtung
- Abnehmbare Blecheinschubwände für einfache Reinigung
- Integriertes Entwässerungssystem
- Belüftete Heizung dank hochleistungsfähigen Heizelemente
- Tür mit Schnappverschluss
- Verstellbare Füße
- Leichter Zugang macht Wartung und Reparatur einfacher
- Doppelt verglaste Tür mit Innenbelüftung
- Kondensatbehälter zur Entwässerungsanlage des Ofens verbunden

FUNKTIONS AUSRÜSTUNGEN

- Elektromechanische Temperatur-, Zeit- und Feuchtigkeitssteuerung (C), elektronische Steuerung mit digitaler Anzeige (D) oder elektronische mit LCD Touchbildschirm (E)
- Vereinfachte benutzerfreundliche Steuerung
- Periodische und automatische Drehrichtungsumkehr der Lüftermotoren zur verbesserten Luftverteilung
- Automatische Unterbrechung der Lüfter bei geöffneter Tür
- Warnsignal am Ende des Garzyklus
- Garraum mit Sicherheitstemperaturregler
- Betriebstemperatur: 30°C ÷ 160°C
- Die Regenerierung programme können in verschiedenen Phasen unterteilt (nur bei D und E Versionen)
- Automatische Feuchtigkeitsabsaugung nach der Regenerierung (nur bei D und E Versionen)
- Eigendiagnose System (nur bei D und E Versionen)
- MultiLevel: Ofen kann verschiedene Gerichte mit verschiedenen Garzeiten oder Temperaturen garen (nur bei E Version)
- IdealWarm: der intelligente Temperaturabfall im Garraum am Ende des Garzyklus ermöglicht perfekte Warmhaltung (nur bei D und E Versionen)
- Climachef System (nur bei D und E Versionen)
- PadLock: verschlüsselte System mit Passwort (nur bei D und E Versionen)
- ProTime: ermöglicht die Einstellung des Datums und der Uhrzeit, wenn Sie möchten, dass der Ofen mit der Vorheizung oder dem Garem beginnt (nur bei D und E Versionen)
- Tür mit doppeltem Glas und Beleuchtung
- Abnehmbare GN 2/3

AUSRÜSTUNGEN AUF ANFRAGE / ZUBEHÖRTEILE

- ☐ Gestelle
- ☐ Eingebaute Handbrause und Schublade für den Kerntemperaturfühler
- ☐ EcoWash Selbstreinigungs-system
- ☐ Kerntemperaturfühler
- ☐ Multipunkt Kerntemperaturfühler
- ☐ Kernsondennadel
- ☐ Kerntemperaturfühler mit Sous-Vide Ventil
- ☐ Externe Handbrause
- ☐ Dampfabkühlsystem
- ☐ Türsperre
- ☐ Aufklappbares Innenglas
- ☐ Verschiebbare Ausstattung für eingebauten Ofen
- ☐ Gestell Ausstattung für an der Wand hängenden Ofen
- ☐ Ausstattung zum Stapeln
- ☐ Integrierter Wassertank
- ☐ USB Schnittstelle
- ☐ SpeedGrade: Lüftergesch-windigkeit Verstellung
- ☐ FitPower: das adaptative System zur Leistungska-librierung reguliert und optimiert die Energie

MODULINESRL

Via dell'Industria 11, Z.I. San Giacomo di Veglia 31029 Vittorio Veneto (TV) - ITALY

tel. +39 0438 5063 - fax +39 0438 912 323 - info@moduline.it - www.moduline.it

moduline

TECHNISCHE INSTALLATIONS-ZEICHNUNGEN

Anschluß Elektrokabel

Feuchtigkeits-sicherheitsventil

Garraumablauf und Kondensatbehälter

Anschluß enthärtetes Wasser

Anschluß Wasser

Verstellbares Ventil wegen Feuchtigkeits-überschuss

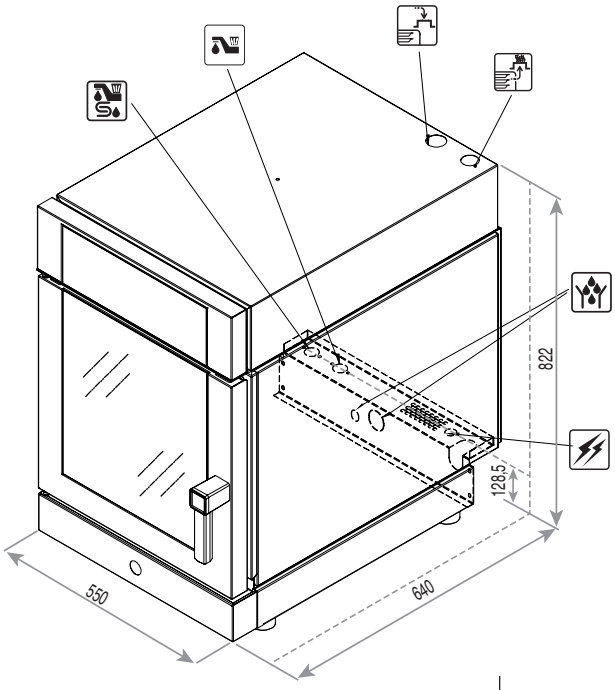

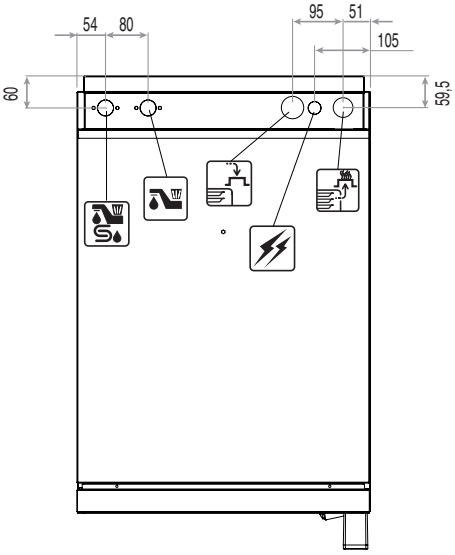

Außenabmessungen (B x T x H) - mm	550 x 640 x 822	**Nennspannung [Vac]**	230
Fassungsvermögen Bleche	6 x GN 2/3	**Gesamtaufnahme [kW]**	3,35
Leistung [Kw]	3,35	**Ampere [A]**	14,6
Stromversorgung	230 Vac 50 Hz	**Anschlußleitung Mindestquerschnitt (Typen H07 RN-F) [mm²]**	3 x 1,5
		Wasserdruck [kPa]	150÷500

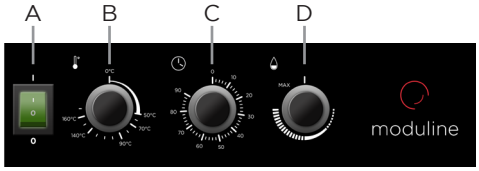

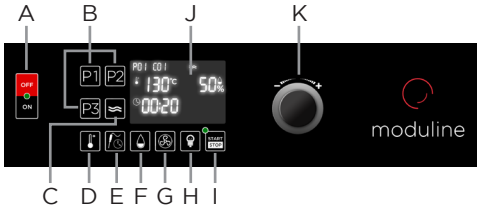

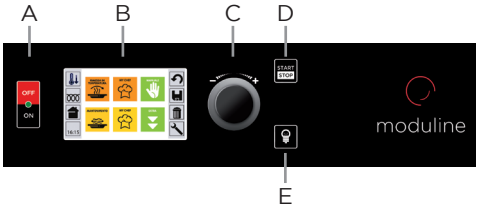

Version C

A Hauptschalter
B Drehknopf für die Temperatur-einstellung
C Drehknopf für die Zeit-einstellung
D Drehknopf für die Feuchtigkeits-einstellung

Version D

A Hauptschalter
B Tasten eingestell-ten Vorzugspro-gramme
C Taste Haltepro-gramm
D Taste Temperatur Garraum
E Taste Zeit/Sonde
F Taste Feuchtigkeit
G Taste Gebläse-drehgeschwin-digkeit (optional)
H Taste Beleuchtung Garraum
I Taste Start/Stop
J Display
K Drehknopf

Version E

A Hauptschalter
B Display
C Drehknopf für die Einstellung und ENTER für die Auswahl
D Taste START/STOP
E Taste Beleuchtung Garraum

MODULINESRL

Via dell'Industria 11, Z.I. San Giacomo di Veglia 31029 Vittorio Veneto (TV) - ITALY
tel. +39 0438 5063 - fax +39 0438 912 323 - info@moduline.it - www.moduline.it

02-2017