moduline

item # .....

model # .....

project # .....

sis # .....

aia # .....

GRE060C/D/E

Hornos de regeneratión (+3°C→+65°C)

CONSTRUCCIÓN

- Cámara hermética con esquinas redondeadas
- Aislamiento de la cámara con lana de vidrio
- Juntas de larga duración producidas con material de alta resistencia y de calidad alimentaria
- Guías extraíbles para facilitar la limpieza de la cámara
- Desagüe interno para limpiar de manera más simple
- Calentamiento ventilado con resistencias de alto rendimiento
- Puerta con cierre automático
- Piés ajustables
- Acceso simple para facilitar cualquier tipo de mantenimiento y de reparación
- Puerta doble de cristal de emisiones bajas con ventilación interna
- Bandeja para recoger el agua de condensación y conectada al sistema de desagüe del horno

EQUIPAMIENTO FUNCIONAL

- Pantalla de control electromecánico version C, con botón de la temperatura, tiempo y humedad. Version D con control electrónico y display digital. Version E con control electrónico y pantalla táctil LCD
- Controles simplificados y fáciles de utilizar
- Inversión periódica y automática de la dirección de los ventiladores
- Bloque de los ventiladores al abrir la puerta
- Alarme automático a final de cada ciclo de cocción
- Termóstato de seguridad en la cámara
- Temperatura de funcionamiento: 30°C ÷ 160°C
- El programa de regeneratión se puede dividir en fases distintas (solo en la versión D y E)
- Sistema de desagüe automático de la humedad después de la regeneratión (solo en la versión D y E)
- Sistema de auto-diagnosis (solo en la versión D y E)
- MultiLevel: Combi es capaz de gestionar platos distintos con tiempos y temperaturas de cocción diversos e indicar por separado cuándo están listos (solo en la versión E)
- IdealWarm: la disminución inteligente de la temperatura en la cámara, al final del ciclo de cocción, permite un mantenimiento caliente perfecto y elimina el riesgo de sobre cocinar los alimentos (solo en la versión D y E)
- Sistema Climachef (solo en la versión D y E)
- PadLock: Sistema de bloqueo con password (solo en la versión D y E)
- Sistema ProTime permite configurar la fecha y hora a las que desea que el horno se precaliente o empiece a funcionar (solo en la versión D y E)
- Puerta de cristal con iluminación
- Guías GN 2/3 extraíbles

EQUIPAMIENTO A PEDIDO / ACCESORIOS

- ☐ Soportes
- ☐ Ducha integrada y cajón para meter la sonda
- ☐ EcoWash: sistema de auto-limpieza
- ☐ Sonda al corazón
- ☐ Sonda al corazón multipunto
- ☐ Sonda al corazón de aguja
- ☐ Sonda al corazón con válvula de sous-vide
- ☐ Ducha externa
- ☐ Sistema de enfriamiento vapor
- ☐ Bloque puerta
- ☐ Puerta interna de cristal desplegable
- ☐ Kit con sistema corredero para mover el horno si está integrado en la pared
- ☐ Kit soporte horno colgado a la pared
- ☐ Kit de apilado
- ☐ Depósito reserva de agua incorporado
- ☐ Salida USB
- ☐ SpeedGrade: ajuste de velocidad de los ventiladores
- ☐ FitPower: ajusta y optimiza el consumo de energía

MODULINESRL

Via dell'Industria 11, Z.I. San Giacomo di Veglia 31029 Vittorio Veneto (TV) - ITALY
tel. +39 0438 5063 - fax +39 0438 912 323 - info@moduline.it - www.moduline.it

moduline

ESQUEMAS TÉCNICOS DE INSTALLACIÓN

Entrada cable alimentación

Válvula de seguridad humedad

Descarga cámara y bandeja para recoger el agua de condensación

Entrada agua ablandada

Entrada agua

Válvula ajustable para exceso de humedad

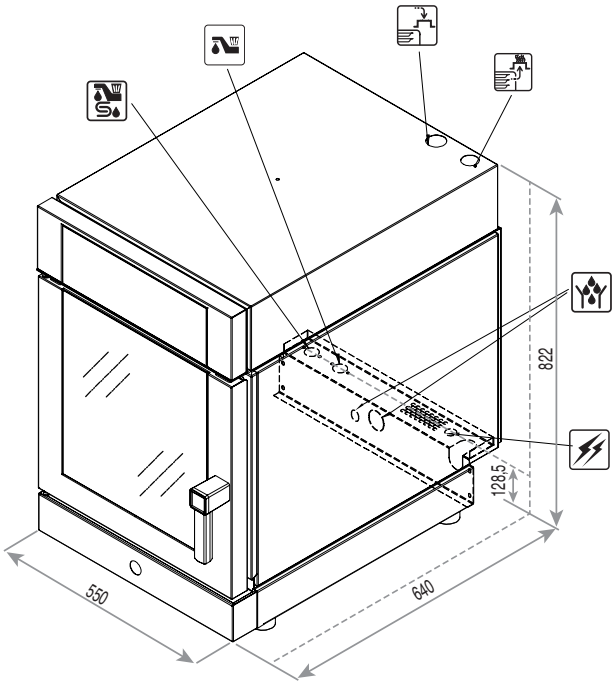

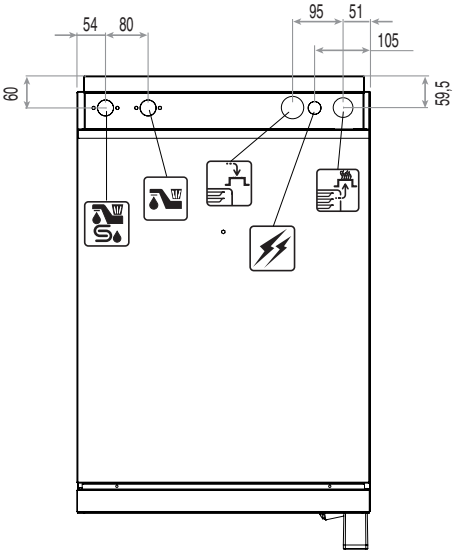

Dimensiones externas (L x P x H) - mm	550 x 640 x 822	**Voltaje nominal [Vac]**	230
Capacidad parrillas	6 x GN 2/3	**Absorción total [Kw]**	3,35
Potencia [kW]	3,35	**Amperios [A]**	14,6
Alimentación	230 Vac 50 Hz	**Cable conexión sección mín. (tipo H07 RN-F) [mm²]**	3 x 1,5
		Presión agua [kPa]	150÷500

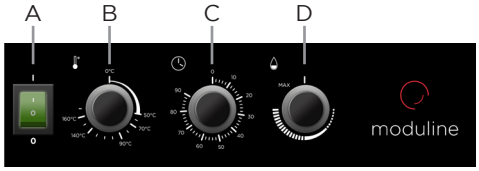

Versión C

A Interruptor general
B Mando temperatura cámara
C Mando elección tiempo
D Mando regulación humedad

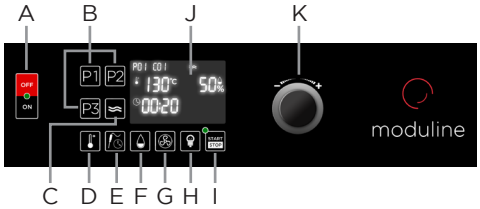

Versión D

A Interruptor general
B Pulsador programas favoritos
C Pulsador programa de mantenimiento
D Pulsador temperatura cámara
E Pulsador tiempo/sonda
F Pulsador humedad
G Pulsador velocidad ventilador (opcional)
H Pulsador de iluminación cámara
I Pulsador start/stop
J Pantalla
K Mando de programación

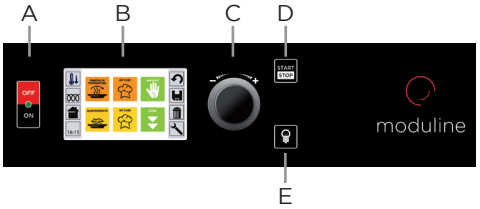

Versión E

A Interruptor general
B Pantalla Táctil
C Mando de programación y ENTER de selección
D Pulsador START/STOP
E Pulsador de iluminación de la cámara de cocción

MODULINESRL

Via dell'Industria 11, Z.I. San Giacomo di Veglia 31029 Vittorio Veneto (TV) - ITALY
tel. +39 0438 5063 - fax +39 0438 912 323 - info@moduline.it - www.moduline.it

02-2017