moduline

item # .....

model # .....

project # .....

sis # .....

aia # .....

GRE061C/D/E

Forno di rimessa in temperatura (+3°C→+65°C)

COSTRUZIONE

- Camera a tenuta stagna con tutti gli angoli arrotondati
- Isolamento termico totale della camera con lana di vetro o di roccia
- Guarnizione su facciata in gomma silicone resistente al calore ed all'invecchiamento
- Paratie portateglie estraibili per facilitare le operazioni di pulizia
- Scarico centrale camera
- Riscaldamento ventilato tramite resistenze elettriche corazzate
- Porta con chiusura a scatto
- Piedini regolabili
- Accesso facilitato per le operazioni di riparazione e manutenzione
- Porta con doppio vetro basso emissivo e ventilazione interna
- Bacinella raccogli condensa sotto la porta e connessa al sistema di scarico del forno

DOTAZIONI FUNZIONALI

- Pannello di controllo di temperatura, tempo e umidità elettromeccanico (C), elettronico con display digitale (D) o elettronico con display LCD touch-screen (E)
- Comandi semplificati di utilizzo intuitivo
- Inversione periodica senso di marcia dei ventilatori per una migliore distribuzione dell'aria calda
- Blocco automatico dei ventilatori all'apertura della porta
- Suoneria di fine ciclo
- Camera con termostato di sicurezza
- Temperatura di esercizio 30°C ÷ 160°C
- I programmi di rigenerazione possono essere suddivisi in differenti fasi (solo per versioni D e E)
- Evacuazione automatica vapore a fine rigenerazione (solo per versioni D e E)
- Sistema auto-diagnosi (solo per versioni D e E)
- Funzione MultiLevel: il forno può gestire differenti preparazioni con tempi di cottura o temperature diversi (solo per versione E)
- Funzione IdealWarm: la riduzione intelligente della temperatura in camera alla fine del ciclo di cottura permette un mantenimento caldo perfetto (solo per versioni D e E)
- Sistema Climachef (solo per versioni D e E)
- Funzione PadLock: blocco tastiera e ricettari con password (solo per versioni D e E)
- Il sistema ProTime permette di impostare la data e l'ora in cui si vuole che il forno si preriscaldi o inizi a lavorare (solo per versioni D e E)
- Porta con vetro e illuminazione camera
- Paratie portateglie GN1/1 o 600x400 estraibili

DOTAZIONI A RICHIESTA / ACCESSORI

- ☐ Supporti
- ☐ Doccetta integrata e cassetto sonda al cuore
- ☐ Sistema lavaggio automatico EcoWash
- ☐ Sonda al cuore
- ☐ Sonda al cuore multipunto
- ☐ Sonda al cuore ad ago
- ☐ Valvola sonda al cuore per sacchetti sottovuoto
- ☐ Doccetta esterna
- ☐ Sistema integrale condensazione vapori
- ☐ Blocco porta
- ☐ Porta con vetro interno apribile
- ☐ Basamento scorrevole per installazione ad incasso
- ☐ Kit installazione a parete
- ☐ Kit installazione sovrapposta
- ☐ Riserva acqua integrata
- ☐ Porta Usb
- ☐ Funzione SpeedGrade: regolazione velocità ventilatori
- ☐ FitPower: sistema per la calibrazione dell'energia

MODULINESRL

Via dell'Industria 11, Z.I. San Giacomo di Veglia 31029 Vittorio Veneto (TV) - ITALY
tel. +39 0438 5063 - fax +39 0438 912 323 - info@moduline.it - www.moduline.it

moduline

SCHEMI TECNICI DI INSTALLAZIONE

Ingresso cavo di alimentazione elettrica

Sfiato di sicurezza

Scarico camera e bacinella raccogli condensa

Ingresso acqua addolcita

Ingresso acqua

Sfiato regolabile evacuazione umidità in eccesso

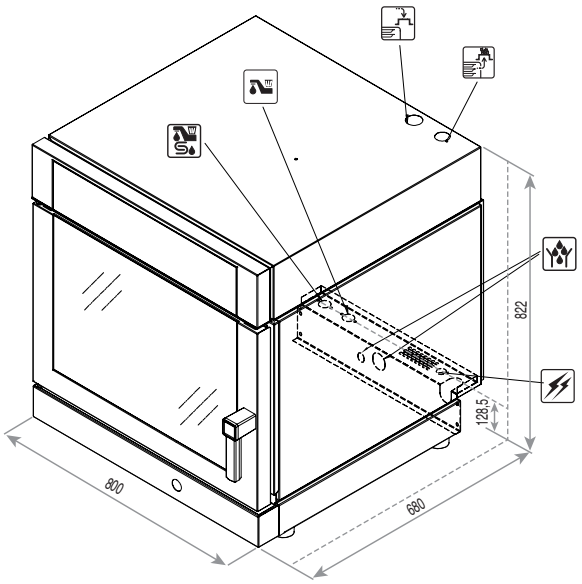

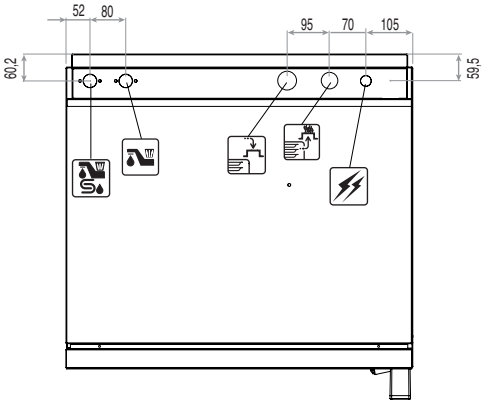

Dimensioni originali (L x P x H) - mm	800 x 680 x 822	**Tensione nominale [Vac]**	230
Capacità teglie	6 x GN 1/1 o 600x400	**Potenza totale assorbita [kW]**	3,35
Potenza [kW]	3,35	**Assorbimento [A]**	14,6
Alimentazione	230 Vac 50 Hz	**Sezione minima cavo d'allacciamento (tipo H07 RN-F) [mm²]**	3 x 1,5
		Pressione acqua [kPa]	150÷500

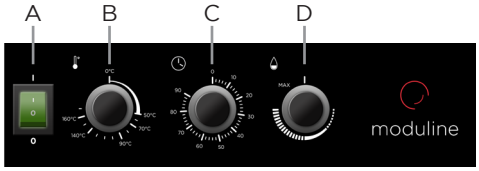

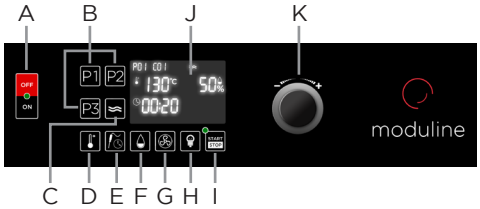

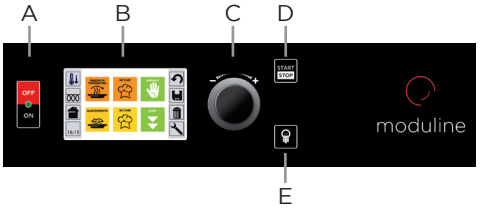

Versione C

A Interruttore generale
B Manopola temperatura camera
C Manopola impostazione tempo
D Manopolo controllo umidità

Versione D

A Interruttore generale
B Tasti programmi precaricati
C Tasto mantenimento
D Tasto temperatura camera
E Tasto tempo/ sonda
F Tasto umidità
G Tasto velocità ventilatore (optional)
H Tasto accensione luce in camera
I Tasto Start/Stop
J Display
K Manopola

Versione E

A Interruttore generale
B Display Touch Screen
C Manopola di impostazione e "enter" di selezione
D Tasto Start/Stop
E Tasto accensione luce in camera

MODULINESRL

Via dell'Industria 11, Z.I. San Giacomo di Veglia 31029 Vittorio Veneto (TV) - ITALY
tel. +39 0438 5063 - fax +39 0438 912 323 - info@moduline.it - www.moduline.it

02-2017