moduline

item # .....

model # .....

project # .....

sis # .....

aia # .....

HOLD
HSH031E

Equipos de mantenimiento caliente

CONSTRUCCIÓN

- Cámara hermética con todas las esquinas redondeadas
- Aislamiento térmico de la cámara espesor 40mm
- Junta en la puerta, de caucho de silicona, resistente al calor y al envejecimiento
- Calentamiento estático con resistencia de hilo de bajo consumo que envuelve toda la cámara
- Tirador de la puerta ergonómico y totalmente integrado con cierre magnético
- Puerta contraria

EQUIPAMIENTO FUNCIONAL

- Panel de control con regulación electrónica de la temperatura
- Temperatura de funcionamiento 30°C – 120°C
- Respiraderos de salida de la humedad
- Apilable
- Pies con ventosa
- Termostato de seguridad cámara
- Bloqueo manual teclado

EQUIPAMIENTO ESTÁNDAR

- Paneles porta parrillas GN 1/1

EQUIPAMIENTO A PEDIDO / ACCESORIOSI

- ☐ Chasis con ruedas
- ☐ Chasis con piés
- ☐ Rejillas
- ☐ Bandejas
- ☐ Asas laterales para el transporte manual
- ☐ Color negro

MODULINESRL

Via dell'Industria 11, Z.I. San Giacomo di Veglia 31029 Vittorio Veneto (TV) - ITALY
tel. +39 0438 5063 - fax +39 0438 912 323 - info@moduline.it - www.moduline.it

moduline

ESQUEMAS TÉCNICOS DE INSTALLACIÓN

Entrada cable alimentación

Respiradero humedad en exceso

Importante - Dibujo y dimensiones se referien a la versión estándar. Pueden variar con accesorios y opciones.

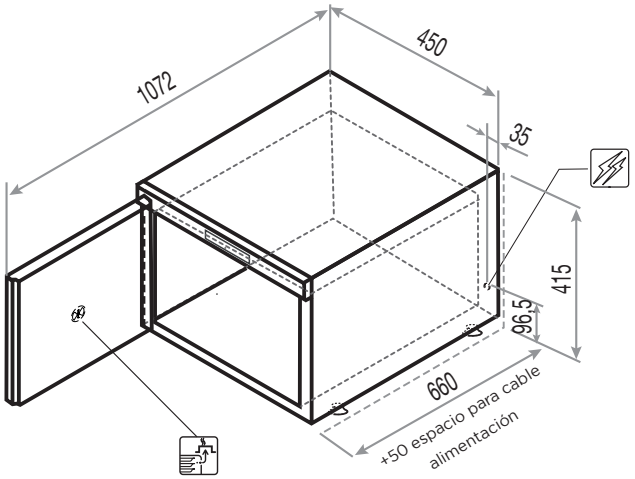

Dimensiones externas (L x P x H) - mm	450 x 660 x 415h
Alimentación	AC 220-240V 50/60Hz
Absorción total [kW]	0,7 (230V)
Amperios [A]	3,1 (230V)
Temperatura de trabajo [°C]	30 ÷ 120

Capacidad parrillas - distancia [mm]	3 GN 1/1 - (75)
Altura maxima bandejas [mm]	3 x 65 (h) 1 x 200 (h) 1 x 150 (h) + 1 x 65 (h)
Capacidad maxima de producto [Kg]	11
Peso neto [Kg]	22

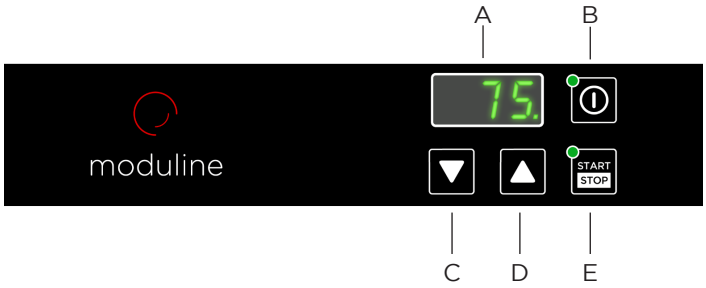

A Visualizador
B Interruptor general
C Pulsador aumento temperatura
D Pulsador disminución temperatura
E Pulsador START/STOP

MODULINESRL
Via dell'Industria 11, Z.I. San Giacomo di Veglia 31029 Vittorio Veneto (TV) - ITALY
tel. +39 0438 5063 - fax +39 0438 912 323 - info@moduline.it - www.moduline.it