moduline

item # .....

model # .....

project # .....

sis # .....

aia # .....

HOLD
HSH031E

Equipement de maintien au chaud

CARACTERISTIQUES DE CONSTRUCTION

- Chambre fermé d'une façon étanche à angles arrondis
- Calorifugeage total avec de la laine de roche ou de verre
- Garnitures d'étanchéité en matériel alimentaire, très résistantes à la chaleur, faciles à nettoyer et extrêmement solides
- Chauffage statique de la chambre obtenu à l'aide de résistance à fil de basses consommations qui enveloppe entièrement la chambre
- Poignée de porte ergonomique et complètement intégrée avec fermeture magnétique
- Porte contraire

CARACTERISTIQUES FONCTIONNELS

- Contrôle électronique de la température
- Températures d'exercice 30°C – 120°C
- Évents d'évacuation de l'humidité
- Conçu pour être empilé
- Pieds a ventouse
- Chambre avec thermostat de sécurité
- Verrouillage manuel de clavier

EQUIPEMENTS STANDARD

- Cloisons extractibles GN 1/1

OPTIONS ET ACCESSOIRES

- ☐ Châssis avec roulettes
- ☐ Châssis avec pieds
- ☐ Grilles
- ☐ Bacs
- ☐ Poignées latérales pour le transport
- ☐ Couleur noir

MODULINESRL
Via dell'Industria 11, Z.I. San Giacomo di Veglia 31029 Vittorio Veneto (TV) - ITALY
tel. +39 0438 5063 - fax +39 0438 912 323 - info@moduline.it - www.moduline.it

moduline

SCHEMAS TECHNIQUES

Entrée du câble d'alimentation électrique

Évent d'évacuation de l'humidité

Notez - Le plan et ses dimensions relatives se référent à la verion standard. Options sur demande/accessoires comportent des variations.

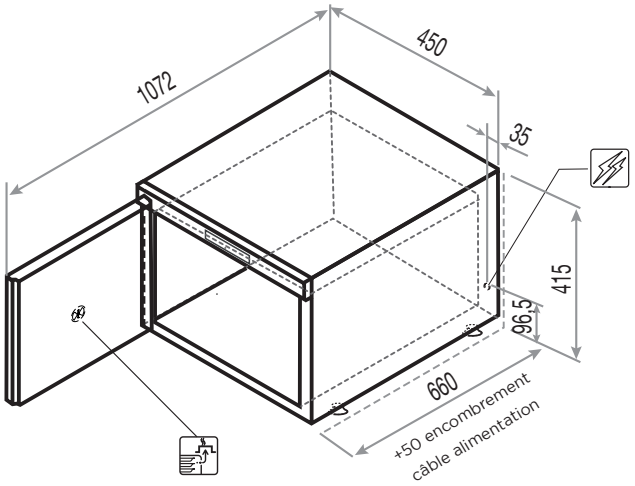

Dimensions externes (L x P x H) - mm	450 x 660 x 415h
Alimentation	AC 220-240V 50/60Hz
Absorption totale [kW]	0,7 (230V)
Ampéres [A]	3,1 (230V)
Température de service [°C]	30 ÷ 120
Capacité plaques - espacement [mm]	3 GN 1/1 - (75)
Hauteur maximum des plats [mm]	3 x 65 (h) 1 x 200 (h) 1 x 150 (h) + 1 x 65 (h)
Capacité maximum du produit [Kg]	11
Poids net [Kg]	22

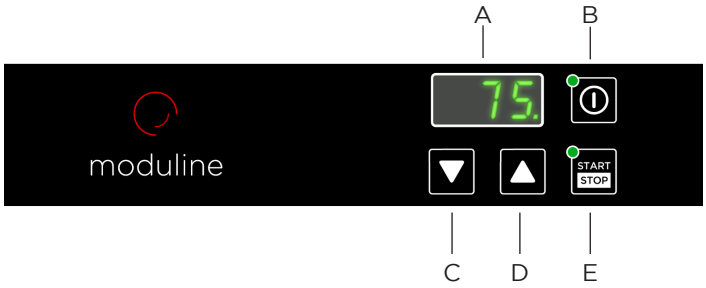

A Écran
B Interrupteur général
C Touche d'augmentation de la température
D Touche diminution de la température
E Touche START/STOP

MODULINESRL
Via dell'Industria 11, Z.I. San Giacomo di Veglia 31029 Vittorio Veneto (TV) - ITALY
tel. +39 0438 5063 - fax +39 0438 912 323 - info@moduline.it - www.moduline.it